# *UNIÃO DE GRANDE TOLERÂNCIA MAXGT50- CONEXO*

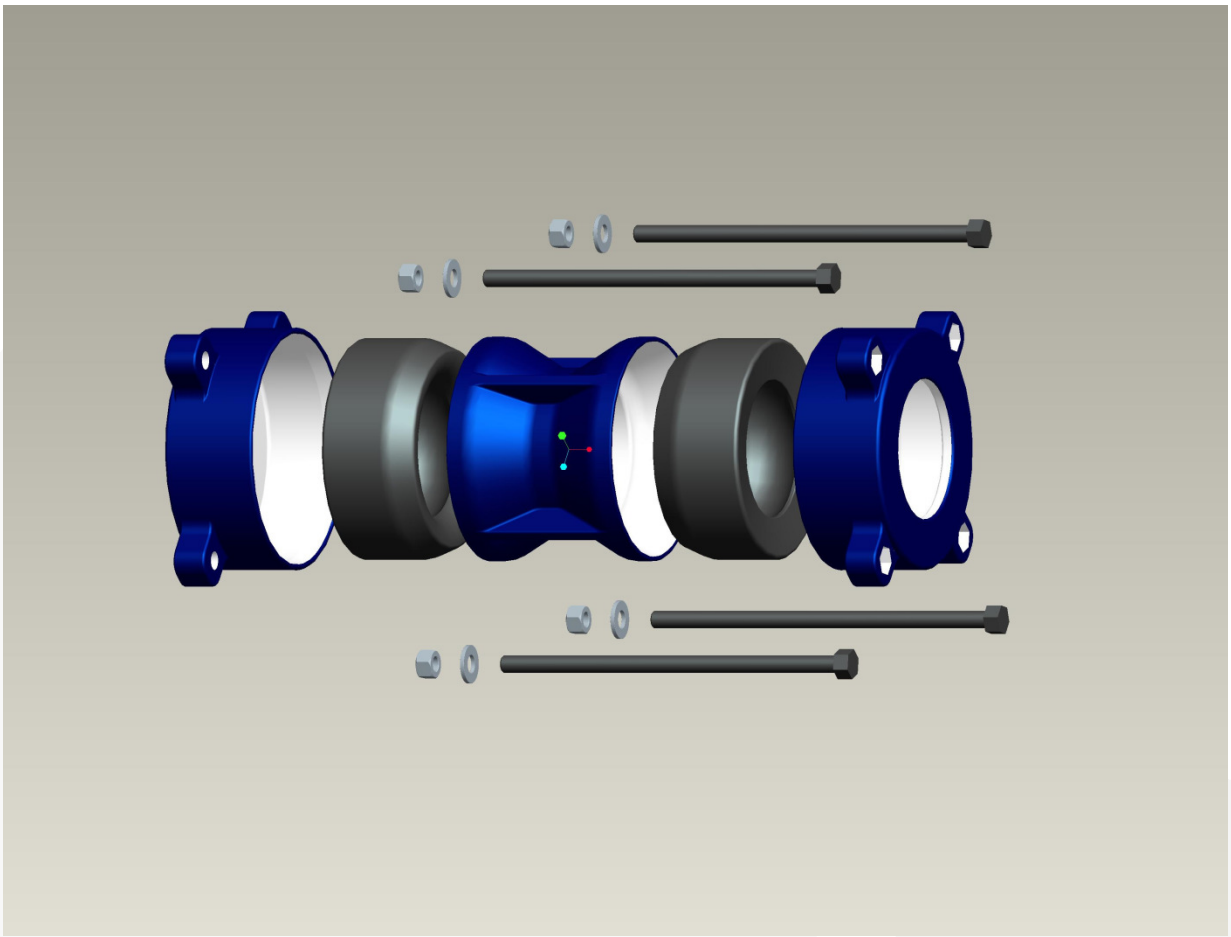

As Uniões de Grande Tolerância MAXGT50 são utilizadas para unir pontas de tubos de quaisquer materiais, sendo estes de diâmetros iguais ou diferentes com uma tolerância máxima de 50MM e deflexão angular de até 6 graus.

Podem ser utilizadas em redes de água, esgoto e fluídos especiais, com fácil instalação e manuseio para trabalho em pressões máximas PN16.

**Conexo Indústria e Comércio Ltda**
Av. Smith de Vasconcelos, 1.111
Distrito Industrial - Campinas - SP
Cep 13054-740 / 19-3225.6070
**www.conexobrasil.com.br**
**conexo@conexobrasil.com.br**

# 1.)CARACTERÍSTICAS TÉCNICAS:

1.1 ) **Corpo:** Com formato angulado, possuí aletas de reforço para suportar maior pressão e aperto dos parafusos.

1.2 ) **Contra-Flange:** Robusta, possuí abas com encaixe sextavado direto na tampa para os parafusos de aperto, em ambos os lados, permitindo sua montagem em qualquer posição.

1.3 ) **Anel de Vedação:** Maciço podendo ser confeccionado em EPDM ou SBR.

1.4 **Parafusos de Aperto:** O Range da peça é obtido pelo aperto dos parafusos na contra-flange causando a compressão do anel e conseqüente fechamento do mesmo até o limite de 50MM do DN inicial. Para isso nossos parafusos são sextavados e com rosca inteira.

# 2.)LISTA DE MATERIAIS:

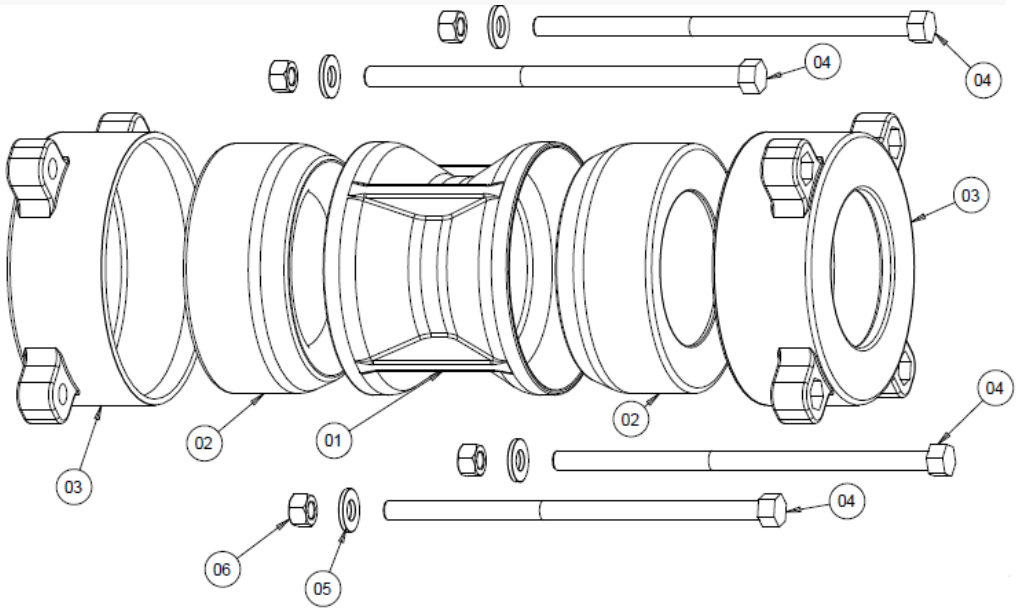


| COMPONENTES | MATERIAIS |
|---|---|
| CORPO | FERRO DUCTIL ASTM A-536 / WCB |
| CONTRA FLANGE | FERRO DUCTIL ASTM A-536 / WCB |
| ANEL VEDAÇÃO | EPDM / SBR |
| PARAFUSOS | AÇO GALVANIZADO ZINCADO OU A FOGO / INOX 304 |
| PORCAS E ARRUELAS | AÇO GALVANIZADO ZINCADO OU A FOGO / INOX 304 |

***MATERIAIS ESPECIAIS SOB CONSULTA.**

**Conexo Indústria e Comércio Ltda**
Av. Smith de Vasconcelos, 1.111
Distrito Industrial - Campinas - SP
Cep 13054-740 / 19-3225.6070
**www.conexobrasil.com.br**
**conexo@conexobrasil.com.br**

CONEXO

## 3. DIMENSIONAL:

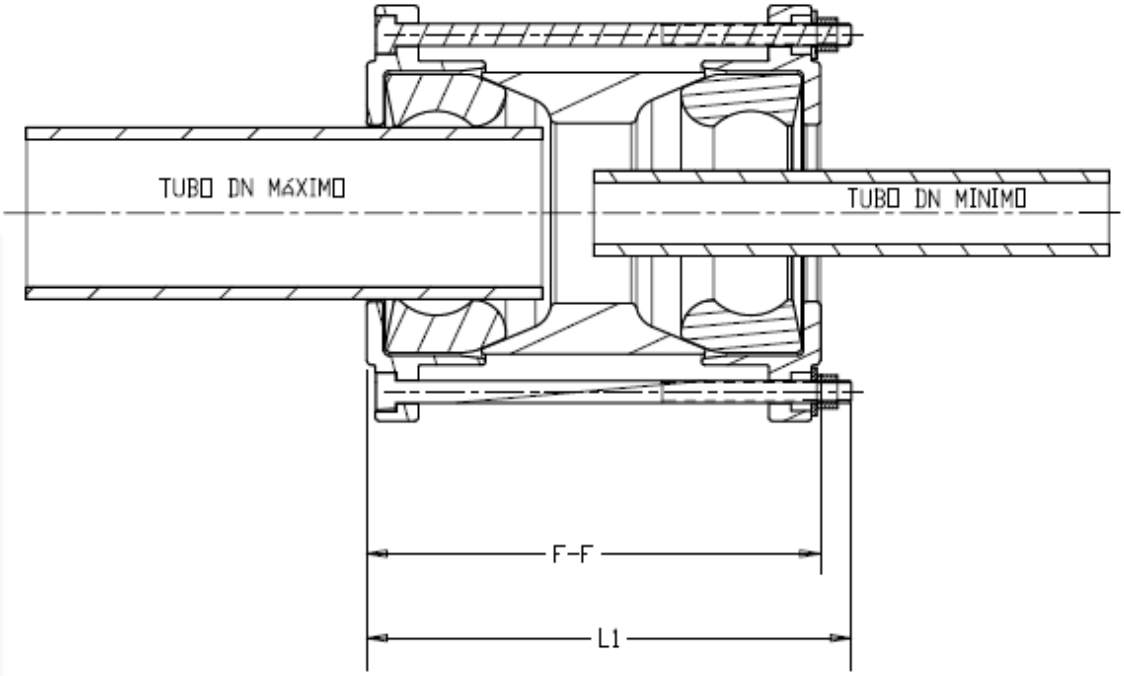


| DN MM | FACE MM | DN MINIMO MM | DN MÁXIMO MM | L1 MM | PESO |
|---|---|---|---|---|---|
| 50-100 | 300 | 50 | 100 | 330 | 12,5KG |
| 75-125 | 300 | 75 | 125 | 330 | 15,0KG |
| 100-150 | 300 | 100 | 150 | 330 | 19,5KG |
| 125-175 | 300 | 125 | 175 | 330 | 23,0KG |
| 150-200 | 300 | 150 | 200 | 330 | 26,0KG |
| 175-225 | 300 | 175 | 225 | 330 | 28,5KG |
| 200-250 | 300 | 200 | 250 | 330 | 30,0KG |
| 225-275 | 300 | 225 | 275 | 330 | 32,5KG |
| 250-300 | 300 | 250 | 300 | 330 | 35,0KG |
| 275-325 | 300 | 275 | 325 | 330 | 36,5KG |
| 300-350 | 300 | 300 | 350 | 330 | 42,0KG |
| 350-400 | 300 | 350 | 400 | 330 | 45,0KG |
| 400-450 | 300 | 400 | 450 | 330 | 60,0KG |
| 430-480 | 300 | 430 | 480 | 330 | 71,0KG |
| 450-500 | 300 | 450 | 500 | 330 | 78,5KG |
| 500-550 | 300 | 500 | 550 | 330 | 100KG |
| 550-600 | 300 | 550 | 600 | 330 | 135KG |

*DIAMETROS MAIORES SOB CONSULTA.

**Conexo Indústria e Comércio Ltda**
Av. Smith de Vasconcelos, 1.111
Distrito Industrial - Campinas - SP
Cep 13054-740 / 19-3225.6070
**www.conexobrasil.com.br**
**conexo@conexobrasil.com.br**