UNIÃO DE MÉDIA TOLERÂNCIA MAXGT30-CONEXO

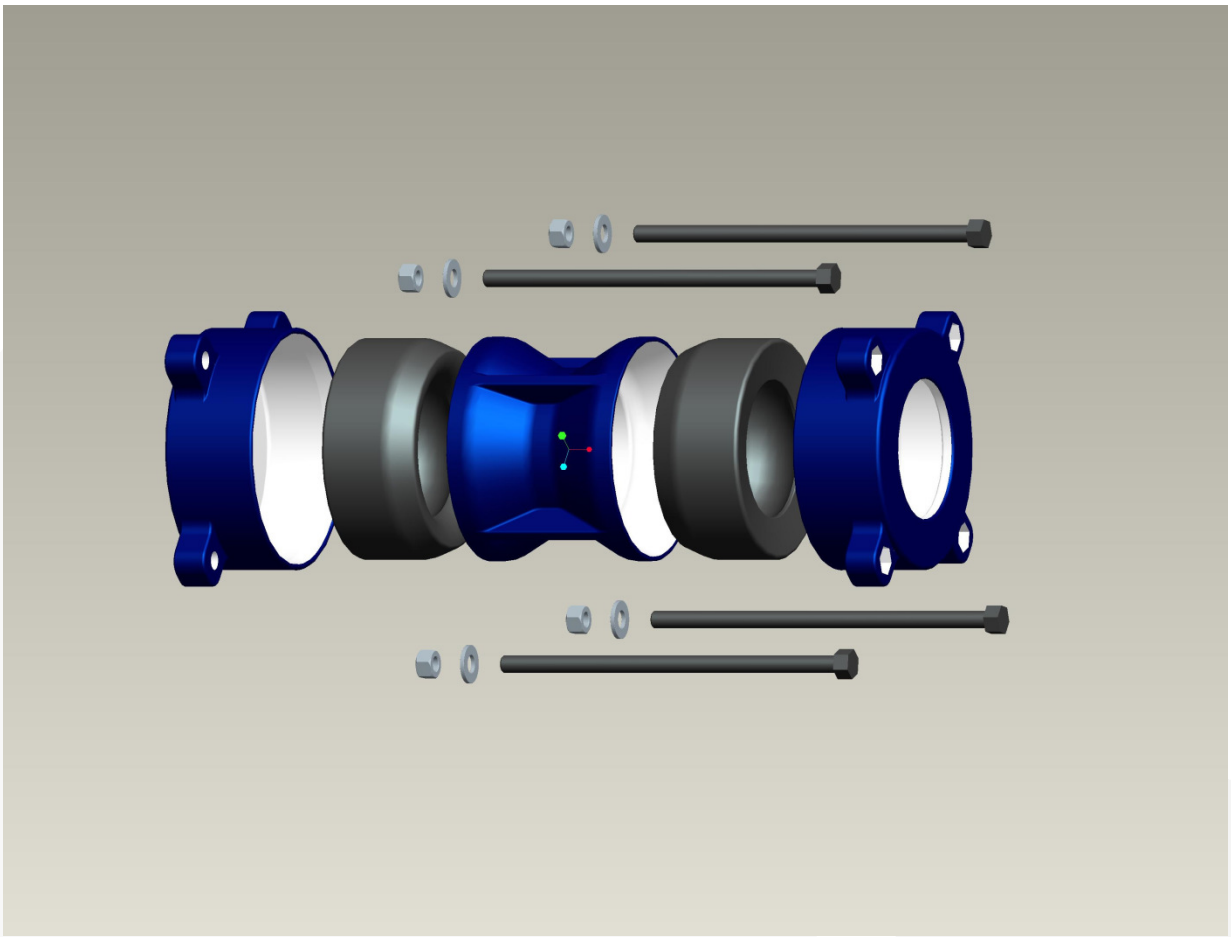

As Uniões de Média Tolerância MAXGT30 são utilizadas para unir pontas de tubos de quaisquer materiais, sendo estes de diâmetros iguais ou diferentes com uma tolerância máxima de 30MM e deflexão angular de até 6 graus.

Podem ser utilizadas em redes de água, esgoto e fluídos especiais, com fácil instalação e manuseio para trabalho em pressões máximas PN16.

Conexo Indústria e Comércio Ltda
Av. Smith de Vasconcelos, 1.111
Distrito Industrial - Campinas - SP
Cep 13054-740 / 19-3225.6070
www.conexobrasil.com.br
conexo@conexobrasil.com.br

1.)CARACTERÍSTICAS TÉCNICAS:

1.1) **Corpo:** Com formato angulado, possuí aletas de reforço para suportar maior pressão e aperto dos parafusos.

1.2) **Contra-Flange:** Robusta, possuí abas com encaixe sextavado direto na tampa para os parafusos de aperto, em ambos os lados, permitindo sua montagem em qualquer posição.

1.3) **Anel de Vedação:** Maciço podendo ser confeccionado em EPDM ou SBR.

1.4 **Parafusos de Aperto:** O Range da peça é obtido pelo aperto dos parafusos na contra-flange causando a compressão do anel e conseqüente fechamento do mesmo até o limite de 30MM do DN inicial. Para isso nossos parafusos são sextavados e com rosca inteira.

2.)LISTA DE MATERIAIS:

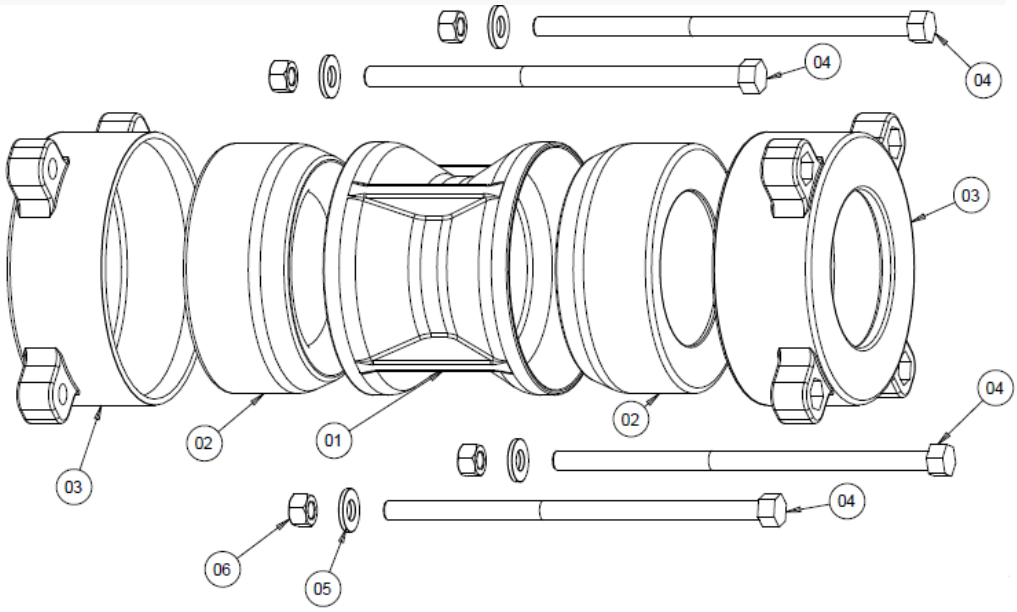

COMPONENTES	MATERIAIS
CORPO	FERRO DUCTIL ASTM A-536 / WCB
CONTRA FLANGE	FERRO DUCTIL ASTM A-536 / WCB
ANEL VEDAÇÃO	EPDM / SBR
PARAFUSOS	AÇO GALVANIZADO ZINCADO OU A FOGO / INOX 304
PORCAS E ARRUELAS	AÇO GALVANIZADO ZINCADO OU A FOGO / INOX 304

***MATERIAIS ESPECIAIS SOB CONSULTA.**

Conexo Indústria e Comércio Ltda
Av. Smith de Vasconcelos, 1.111
Distrito Industrial - Campinas - SP
Cep 13054-740 / 19-3225.6070
www.conexobrasil.com.br
conexo@conexobrasil.com.br

3. DIMENSIONAL:

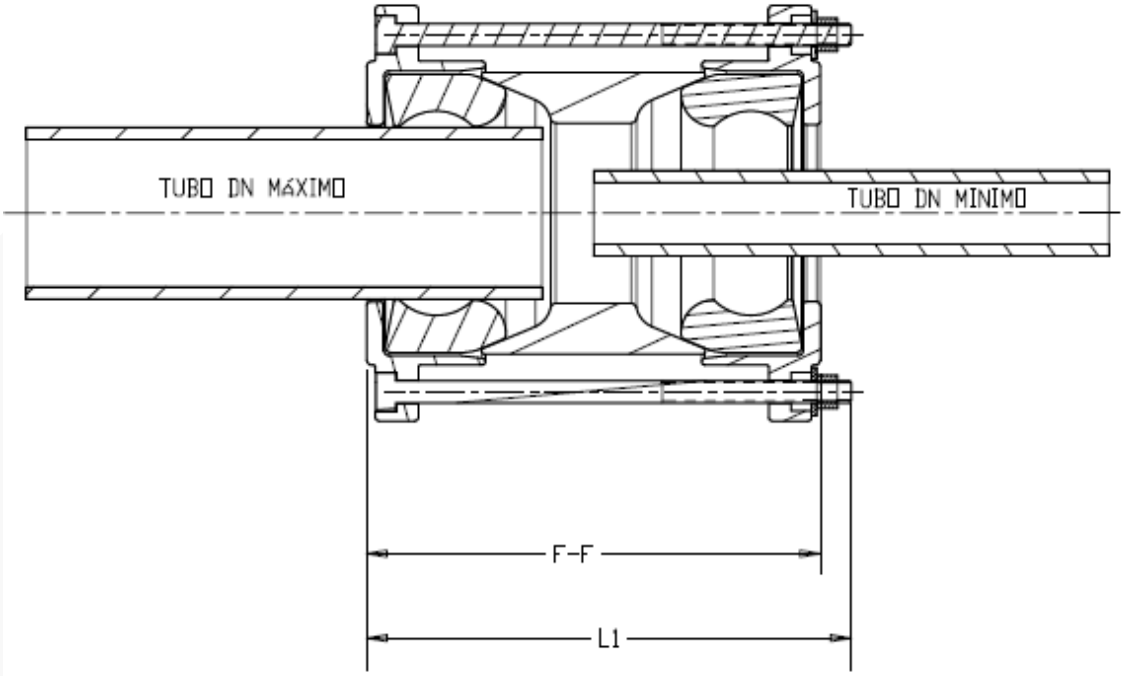

DN MM	FACE MM	DN MINIMO MM	DN MÁXIMO MM	L1 MM	PESO
45-76	170	45	76	200	3,0KG
55-87	170	55	87	200	4,5KG
77-108	170	77	108	200	6,6KG
100-130	170	100	130	200	8,0KG
138-171	170	138	171	200	11,7KG
151-183	170	151	183	200	19,0KG
197-228	170	197	228	200	22,5KG
206-238	170	206	238	200	25,3KG
246-277	170	246	277	200	29,3KG
254-288	170	254	288	200	33,0KG
306-336	170	306	336	200	36,0KG
351-383	170	351	383	200	39,6KG

*DIAMETROS MAIORES SOB CONSULTA.

Conexo Indústria e Comércio Ltda
Av. Smith de Vasconcelos, 1.111
Distrito Industrial - Campinas - SP
Cep 13054-740 / 19-3225.6070
www.conexobrasil.com.br
conexo@conexobrasil.com.br