UNIÃO DE PONTA E FLANGE MAXIQUICK - CONEXO

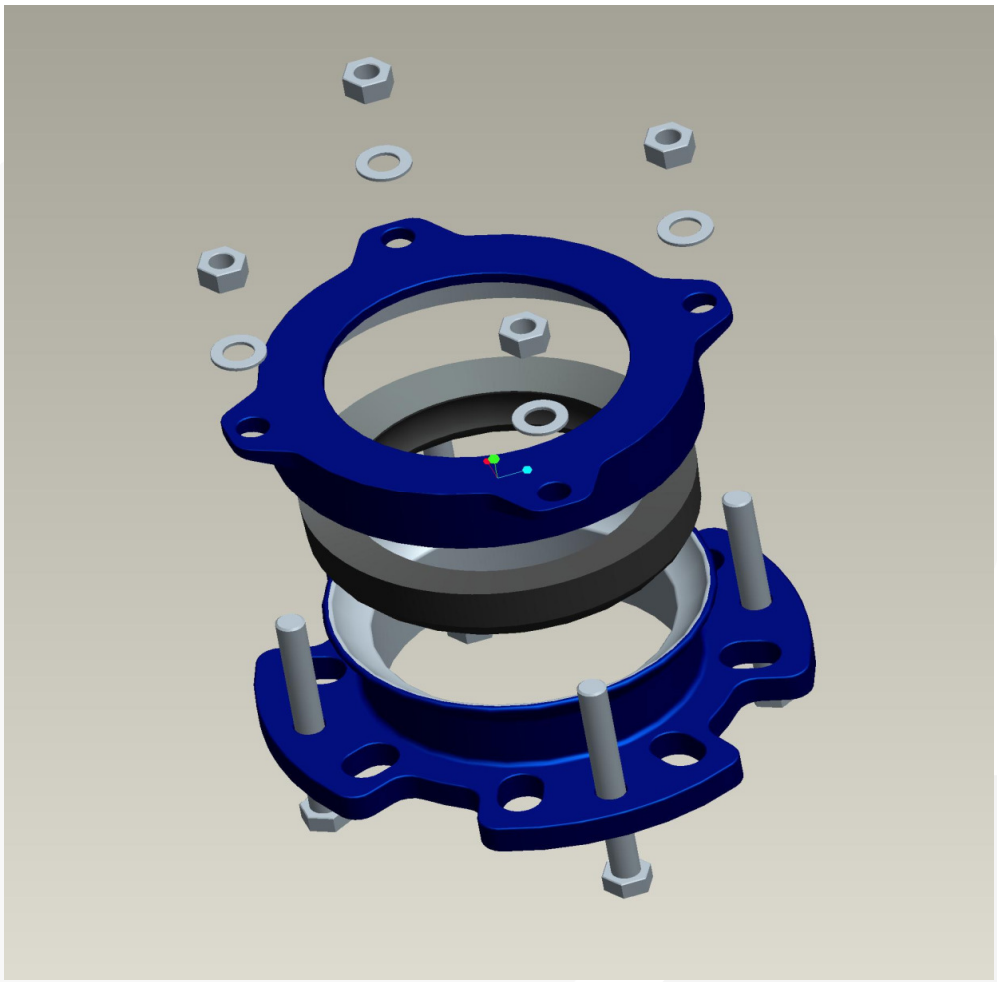

As Uniões de Ponta e Flange MAXIQUICK são utilizadas para unir pontas de tubos de quaisquer materiais a flanges de tubos, sendo estes de diâmetros iguais ou diferentes com uma tolerância máxima de 30MM e deflexão angular de até 6 graus.

Podem ser utilizadas em redes de água, esgoto e fluídos especiais, com fácil instalação e manuseio para trabalho em pressões de trabalho PN10/16/25.

Conexo Indústria e Comércio Ltda
Av. Smith de Vasconcelos, 1.111
Distrito Industrial - Campinas - SP
Cep 13054-740 / 19-3225.6070
www.conexobrasil.com.br
conexo@conexobrasil.com.br

1.)CARACTERÍSTICAS TÉCNICAS:

1.1) **Corpo:** Constituído com uma extremidade flangeada PN10/16/25 e na outra extremidade bolsa para união de pontas de tubos iguais ou diferentes com range de 30MM. Possuí encaixe sextavado para cabeça do parafuso diretamente no flange de acoplamento da união, intercalado com a furação dos flanges.

1.2) **Contra-Flange:** Robusta, possuí abas na tampa para os parafusos de aperto, permitindo sua montagem em qualquer posição.

1.3) **Anel de Vedação:** Maciço podendo ser confeccionado em EPDM ou SBR.

1.4 **Parafusos de Aperto:** O Range da peça é obtido pelo aperto dos parafusos na contra-flange causando a compressão do anel e conseqüente fechamento do mesmo até o limite de 30MM do DN inicial. Para isso nossos parafusos são sextavados e com rosca inteira.

2.)LISTA DE MATERIAIS:

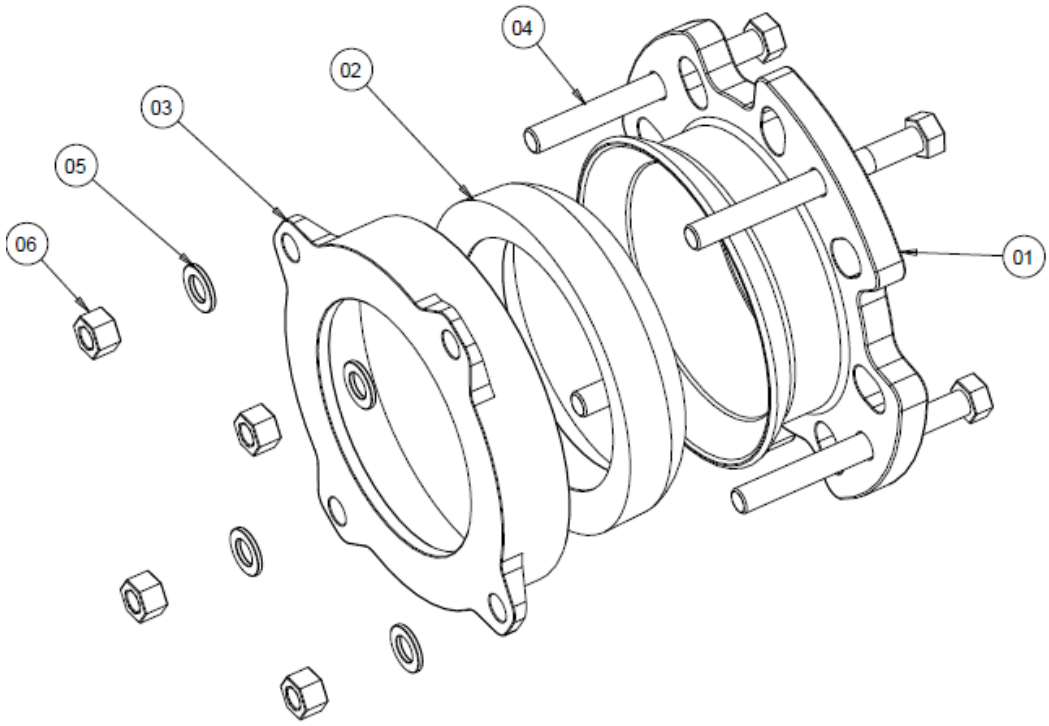

Conexo Indústria e Comércio Ltda
Av. Smith de Vasconcelos, 1.111
Distrito Industrial - Campinas - SP
Cep 13054-740 / 19-3225.6070
www.conexobrasil.com.br
conexo@conexobrasil.com.br

COMPONENTES	MATERIAIS
CORPO (01)	FERRO DUCTIL ASTM A-536 / WCB
CONTRA FLANGE (03)	FERRO DUCTIL ASTM A-536 / WCB
ANEL VEDAÇÃO (02)	EPDM / SBR
PARAFUSOS (04)	AÇO GALVANIZADO ZINCADO OU A FOGO / INOX 304
PORCAS E ARRUELAS (05 06)	AÇO GALVANIZADO ZINCADO OU A FOGO / INOX 304

***MATERIAIS ESPECIAIS SOB CONSULTA.**

3. DIMENSIONAL:

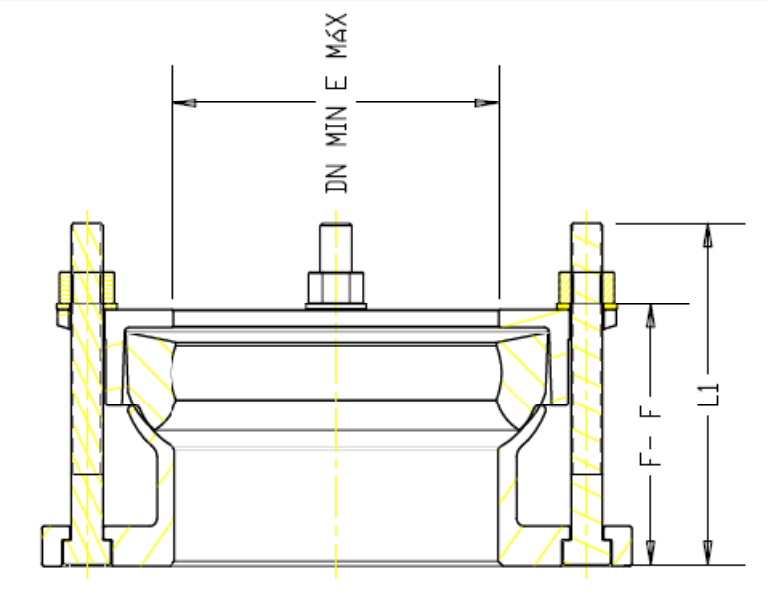

DN MM	FACE MM	DN MINIMO MM	DN MÁXIMO MM	L1 MM	PESO
75	100	78	110	120	6,5KG
80	100	78	110	120	6,5KG
100	100	100	130	120	8,0KG
125	130	138	171	160	11,7KG
150	130	146	182	160	15,0KG
200	170	204	236	200	24,2KG
250	170	256	288	200	27,5KG
300	17 0	396	336	200	31,1KG
350	300	350	382	330	51,0KG
400	300	398	436	330	77,0KG
450	300	458	503	330	83,0KG
500	400	508	546	430	99,0KG
550	400	558	589	430	116,0KG
600	400	610	648	430	148,0KG

*DIAMETROS MAIORES SOB CONSULTA.

Conexo Indústria e Comércio Ltda
Av. Smith de Vasconcelos, 1.111
Distrito Industrial - Campinas - SP
Cep 13054-740 / 19-3225.6070
www.conexobrasil.com.br
conexo@conexobrasil.com.br