VÁLVULA DE RETENÇÃO PORTINHOLA ÚNICA SIMPLES

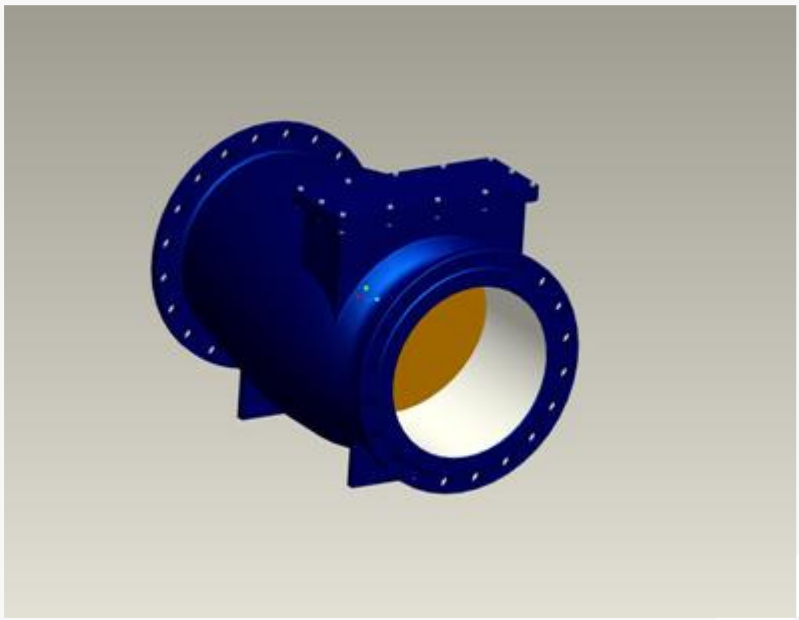

1.1) CARACTERÍSTICAS TÉCNICAS:

Destinam-se a proteção das instalações hidráulicas de recalque contra o refluxo da água e a manutenção da coluna d'água quando da paralisação das bombas. Possuem passagem reta e plena com extremidades flangeadas. Devem ser instaladas geralmente à saída das bombas, com a portinhola abrindo no sentido de fluxo.

Construída conforme ABNT NBR 6916 FE 42012 e NBR 7675 (Espessura de Parede);

Face a Face conforme norma DIN 3232;

Flanges conforme norma ABNT NBR7675 ou ISO 2531 nas classes PN 10 e 16.

Conexo Indústria e Comércio Ltda
Av. Smith de Vasconcelos, 1.111
Distrito Industrial - Campinas - SP
Cep 13054-740 / 19-3225.6070
www.conexobrasil.com.br
conexo@conexobrasil.com.br

1.2) DIMENSIONAL:

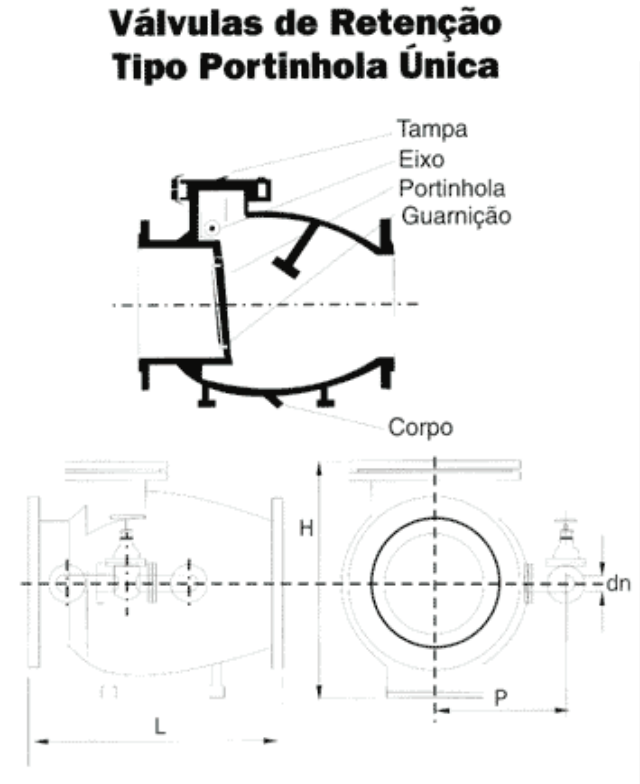

DN	L (mm)	H (mm)	By-pass		VRPUS	VRPUB	ESPESSURA MÍNIMA DE PAREDE (MM)
			P	DN			
			mm	Pol.			
50	200	-	165	½	17	18	7 (-2,3)
75 / 80	250	-	180	½	25	26	7 (-2,3)
100	300	-	195	½	38	39	7,2 (-2,3)
150	400	-	255	¾	72	75	7,8 (-2,3)
200	500	-	285	¾	112	115	8,4 (-2,3)
250	600	540	335	1	173	178	9 (-2,3)
300	700	620	375	1	225	230	9,6 (-2,3)
400	900	700	505	2	420	427	10,8 (-2,3)
500	1100	890	590	2	730	770	12 (-2,3)
600	1300	1080	675	2 ½	1110	1160	13,2 (-2,3)

Altura (H) da Válvula Padrão Fabricante e corresponde a Altura total da Válvula. // Tolerância do face a face + -8, 5MM

Conexo Indústria e Comércio Ltda
Av. Smith de Vasconcelos, 1.111
Distrito Industrial - Campinas - SP
Cep 13054-740 / 19-3225.6070
www.conexobrasil.com.br
conexo@conexobrasil.com.br

1.3) LISTA DE MATERIAIS:

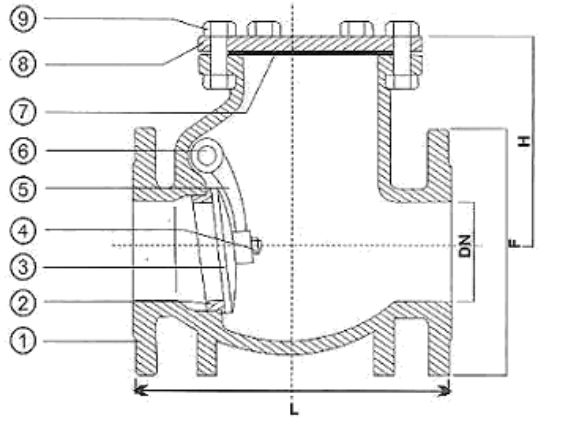

COMPONENTES		
01	CORPO	FoFo Nodular FE 42012 NBR 6916
02	DISCO DE VEDAÇÃO	FoFo Nodular FE 42012 NBR 6916
03	BRAÇO	FoFo Nodular FE 42012 NBR 6916
04	EIXO	Inox AISI 304 / AISI 410
05	SEDE VEDAÇÃO	FoFo Nodular / Inox AISI 304 / Bronze TM23
06	VEDAÇÃO	Buna-N / EPDM / Couro Impregnado
07	PARAFUSO SEXTAVADO	Aço Carbono Galvanizado
08	TAMPA	FoFo Nodular FE 42012 NBR 6916
09	JUNTA VEDAÇÃO	Buna-N

1.4) PRESSÕES DE ENSAIO

Todas as válvulas de retenção são submetidas na fábrica a dois ensaios de pressão:

- De resistência mecânica, com aparelho na posição aberta, sob uma pressão hidráulica igual a pressão máxima de serviço acrescida de 50% totalizando 1,5Mpa.
- De estanqueidade, com o aparelho em posição fechada, sob uma pressão hidráulica igual a pressão máxima de serviço; totalizando 1,0Mpa.

Conexo Indústria e Comércio Ltda
Av. Smith de Vasconcelos, 1.111
Distrito Industrial - Campinas - SP
Cep 13054-740 / 19-3225.6070
www.conexobrasil.com.br
conexo@conexobrasil.com.br