# ADUFA DE FUNDO

As Adufas de Fundo **CONEXO s**ão utilizadas em tubulações de reservatórios, pequenas barragens, tanques, decantadores entre outros com objetivo de descarga sob pressão atmosférica 10 m.c.a.. O sentido de fluxo se dá com a pressão hidráulica forçando a tampa contra o corpo. Os Flanges são conforme NBR 7675 e ISO 2531 PN 10.

As Adufas podem ser acionadas através de Volantes ou Chave T diretamente na haste de prolongamento ou através de pedestal de manobra.

## 1. DIMENSÕES

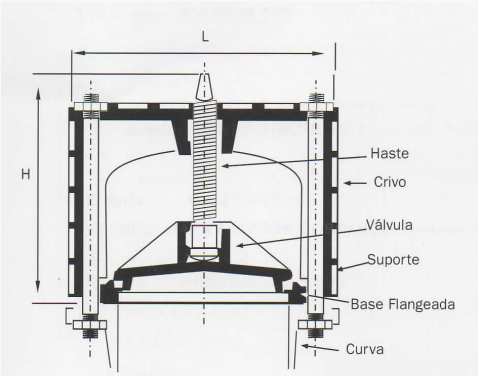


AFS - Adufa de fundo simples
AFCU - Adufa de fundo com curva
AFCR - Adufa de fundo com crivo
AFCC - Adufa de fundo com curva e crivo

| | ADUFA DE FUNDO | | | | | |
|---|---|---|---|---|---|---|
| **DN** | **L(mm)** | **H(mm) Fechado** | **H(mm) Aberto** | **Adufa F. Simples (Kg)** | **Adufa F. C/ Curva (Kg)** | **Adufa F. C/ Curva Crivo (Kg)** |
| 100 | 230 | 220 | 260 | 16 | 36 | 42 |
| 150 | 290 | 280 | 340 | 26 | 62 | 76 |
| 200 | 350 | 330 | 425 | 35 | 91 | 112 |
| 250 | 400 | 350 | 435 | 50 | 130 | 162 |
| 300 | 460 | 380 | 470 | 62 | 172 | 218 |
| 400 | 600 | 460 | 620 | 170 | 360 | 421 |

**Conexo Indústria e Comércio Ltda**
Av. Smith de Vasconcelos, 1.111
Distrito Industrial - Campinas - SP
Cep 13054-740 / 19-3225.6070
**www.conexobrasil.com.br**
**conexo@conexobrasil.com.br**

## 2. CARACTERÍSTICAS CONSTRUTIVAS:

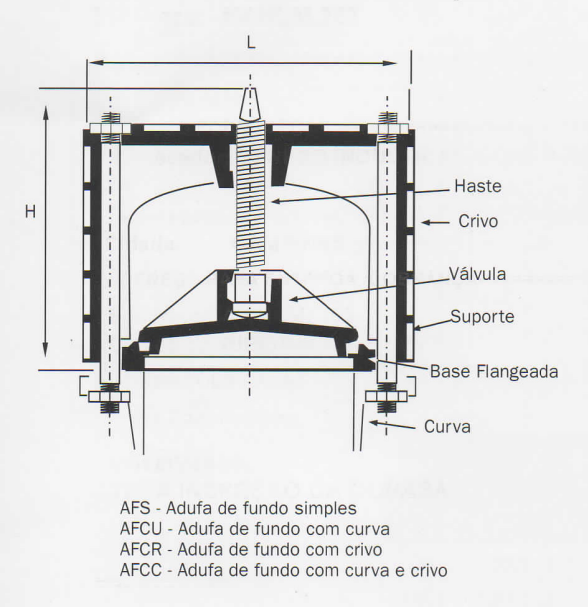


| COMPONENTES | MATERIAIS |
|---|---|
| SUPORTE | FERRO DUCTIL 65.45.12 |
| HASTE | AÇO INOX AISI 410 |
| PORCA | LATÃO / BRONZE |
| VÁLVULA | FERRO DUCTIL 65.45.12 |
| SEDE VEDAÇÃO | LATÃO / BRONZE |
| BASE FLANGEADA | FERRO DUCTIL 65.45.12 |
| CRIVO (QUANDO NECESSÁRIO) | AÇO SAE 1020 PERFURADO |

*** Materiais alternativos sob consulta prévia.**

**Conexo Indústria e Comércio Ltda**
Av. Smith de Vasconcelos, 1.111
Distrito Industrial - Campinas - SP
Cep 13054-740 / 19-3225.6070
**www.conexobrasil.com.br**
**conexo@conexobrasil.com.br**