CONEXO

COMPORTA SENTIDO DUPLO DE FLUXO

Comporta Sentido Duplo de Fluxo

Equipamentos para barragens e reservatórios

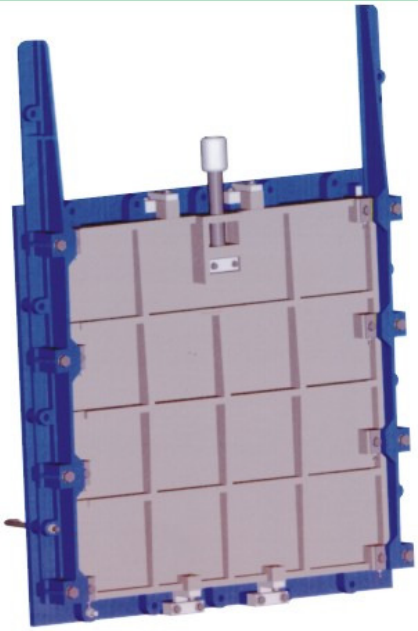

Utilização

É utilizada para descarga horizontal, em canais de concreto, de instalações hidráulicas sob pressão atmosférica. A passagem pode ser circular ou quadrada.
Importante: Para assegurar perfeitas condições de utilização, devem ser evitados esforços exagerados no fechamento. Caso ocorram, verificar se há depósito de corpos estranhos na sede.

Acionamento Manual

A comporta só pode ser acionada por pedestal de suspensão.

Padrão Construtivo

AWWA C-501

Instalação

1- Preparar a parede de acordo com os gabaritos dos chumbadores apresentado na página seguinte.
2- Assentar a comporta com a tampa bem fechada, chumbando-a cuidadosamente para evitar que o telar empene.
3- Instalá-la tomando especial cuidado com o sentido do fluxo. A comporta possui um sentido preferencial.

Conexo Indústria e Comércio Ltda
Av. Smith de Vasconcelos, 1.111
Distrito Industrial - Campinas - SP
Cep 13054-740 / 19-3225.6070
www.conexobrasil.com.br
conexo@conexobrasil.com.br

Comporta Sentido Duplo de Fluxo

Equipamentos para barragens e reservatórios

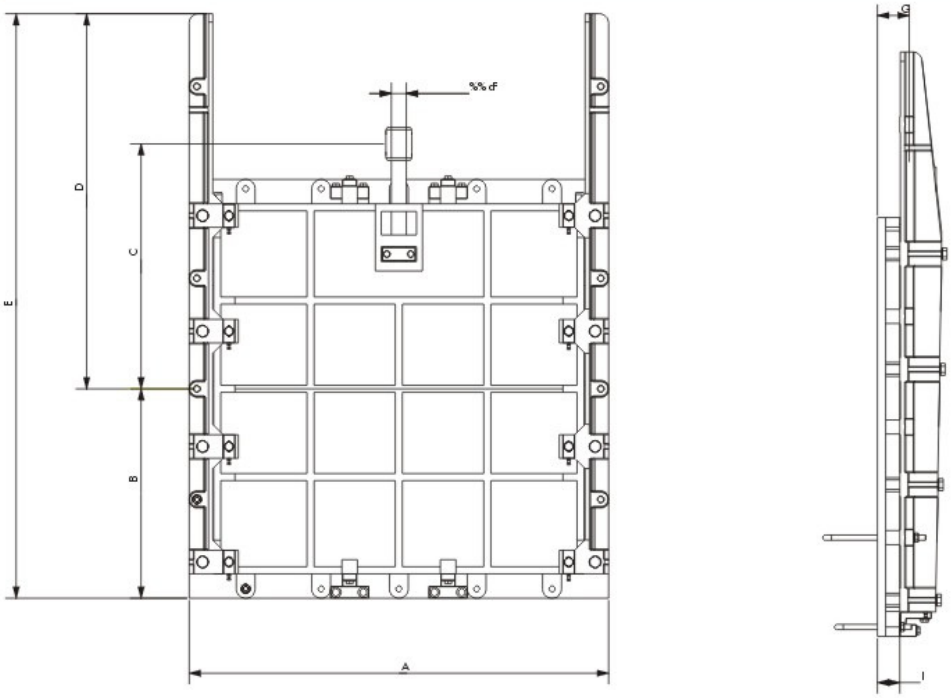

1- Dimensões e Massas

⌀ ou ⌀	A	B	C	D	E	⌀F	G	I	Massas	
	mm	mm	mm	mm	mm	polegadas	mm	mm	kg	kg
200	381	171	270	350	521	1 1/8	106	55	100	110
300	480	221	350	400	621	1 1/8	106	55	150	170
400	620	300	460	578	878	1 1/8	110	55	195	225
500	728	354	510	649	1003	1 1/8	112	60	280	310
600	828	404	600	749	1203	1 3/4	127	60	350	460
700	928	454	682	850	1304	1 3/4	127	86	550	630
800	1144	546	732	944	1490	1 3/4	176	86	810	970
900	1244	596	750	1044	1640	2	176	86	1050	1300
1000	1354	635	800	1199	1834	2	176	86	1154	1385
1200	1554	736	886	1299	2035	2 1/2	196	86	1535	1810
1400	1754	836	988	1501	2337	2 1/2	196	86	2150	2500
1500	1854	936	1040	1600	2536	2 1/2	196	86	2530	3035
1800	2220	1086	1270	1922	3008	2 5/8	233	100	3750	4500
2500	2990	1435	1784	2652	4087	3 1/2	268	126	6360	7633

Conexo Indústria e Comércio Ltda
Av. Smith de Vasconcelos, 1.111
Distrito Industrial - Campinas - SP
Cep 13054-740 / 19-3225.6070
www.conexobrasil.com.br
conexo@conexobrasil.com.br

Comporta Sentido Duplo de Fluxo

Equipamentos para barragens e reservatórios

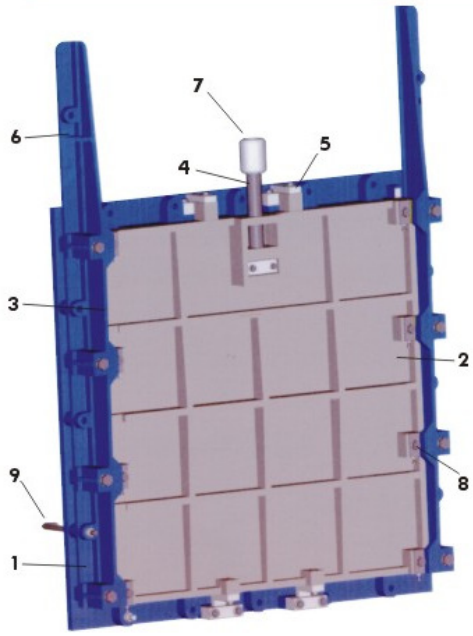

1- Componentes e materiais

N°	Componentes	Materiais
1	Base	Ferro Dúctil
2	Tampa	Ferro Dúctil
3	Sede	Bronze
4	Haste	Aço inox AISI 304
5	Cunha	Bronze ASTM B147 liga 8A
6	Régua	Ferro Dúctil
7	Luva	Ferro Dúctil
8	Parafusos	Aço inox AISI 304
9	Chumbadores	Aço inox AISI 304

1- Dimensões e Massas

∅ ou ∅	∅d	L1	L maior [1]		L menor [1]	
	Polegadas	mm	Dimensão mm	Qtd.	Dimensão mm	Qtd.
200	1/2	35	170	4	120	3
300	1/2	35	170	4	120	3
400	5/8	40	220	4	140	3
500	5/8	40	250	4	170	6
600	5/8	40	250	4	170	6
700	5/8	40	250	6	170	6
800	7/8	70	370	6	220	6
900	7/8	70	370	6	220	6
1000	7/8	70	370	8	220	10
1200	7/8	70	370	8	220	10
1400	7/8	70	370	8	220	10
1500	7/8	70	370	8	220	10
1800	1	90	420	10	270	10
2500	1 1/4	70	442	14	282	14

[1] Entende-se como chumbadores menores os locais dados na parte superior e inferior da comporta, e chumbadores maiores os localizados nas laterais e nas guias, quando existirem

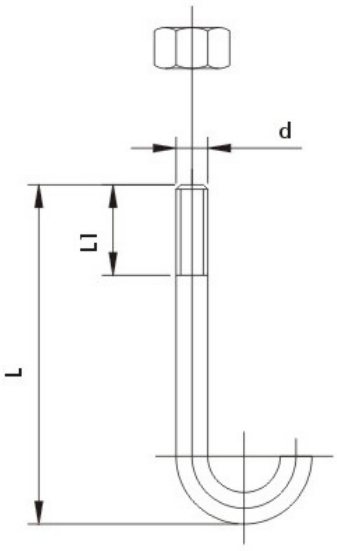

Conexo Indústria e Comércio Ltda
Av. Smith de Vasconcelos, 1.111
Distrito Industrial - Campinas - SP
Cep 13054-740 / 19-3225.6070
www.conexobrasil.com.br
conexo@conexobrasil.com.br

Comporta Sentido Duplo de Fluxo

Equipamentos para barragens e reservatórios

1- Dimensões e Massas

⌀ ou ⌀	H	H1	H2	H3	H4	H5	L	L1	L2
	mm	mm	mm	mm	mm	mm	mm	mm	mm
200	111	111	308	-	-	-	156	337	-
300	161	161	408	-	-	-	256	436	-
400	54	225	550	-	-	-	300	550	-
500	129	117	648	-	-	-	406	648	-
600	154	142	748	-	-	-	506	748	-
700	178	178	916	712	-	-	588	904	-
800	203	203	1016	812	-	-	688	1004	-
900	228	228	1016	944	-	-	788	1104	-
1000	333	333	-	952	593	606	450	1214	900
1200	400	400	-	1053	693	706	510	1414	1050
1400	468	468	-	1235	793	806	660	1614	1200
1500	468	468	-	1285	843	856	660	1714	1300
1800	223	235	-	1625	1020	1030	820	2060	1560
2500	503	508	-	1765	1390	1390	1400	2780	2100

DN 200 a 400

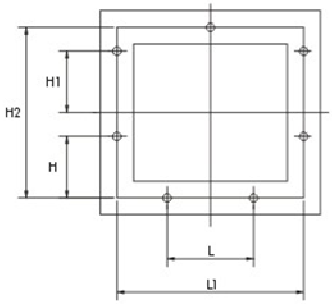

DN 500 a 800

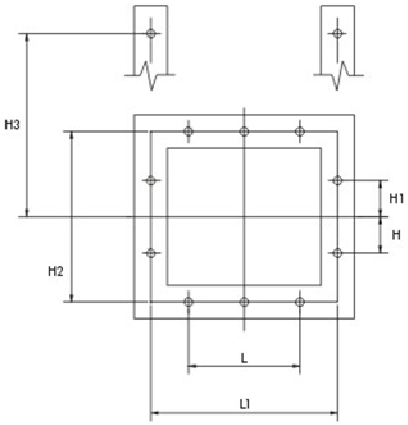

DN 900 a 1500

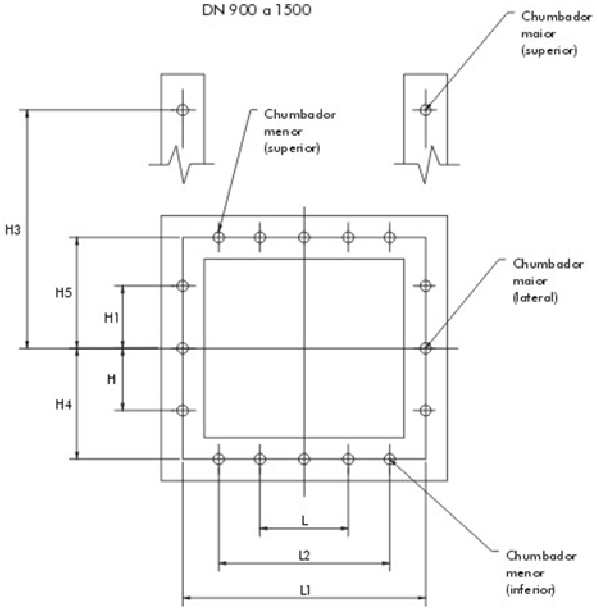

Conexo Indústria e Comércio Ltda
Av. Smith de Vasconcelos, 1.111
Distrito Industrial - Campinas - SP
Cep 13054-740 / 19-3225.6070
www.conexobrasil.com.br
conexo@conexobrasil.com.br