CONEXO

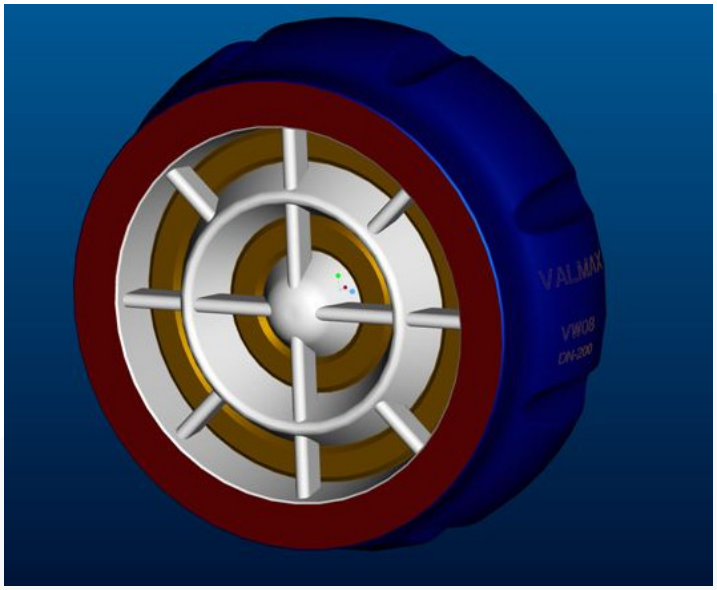

MODELO WAFER

2" ATÉ 20"

MODELO FLANGEADA

24" ATÉ 60"

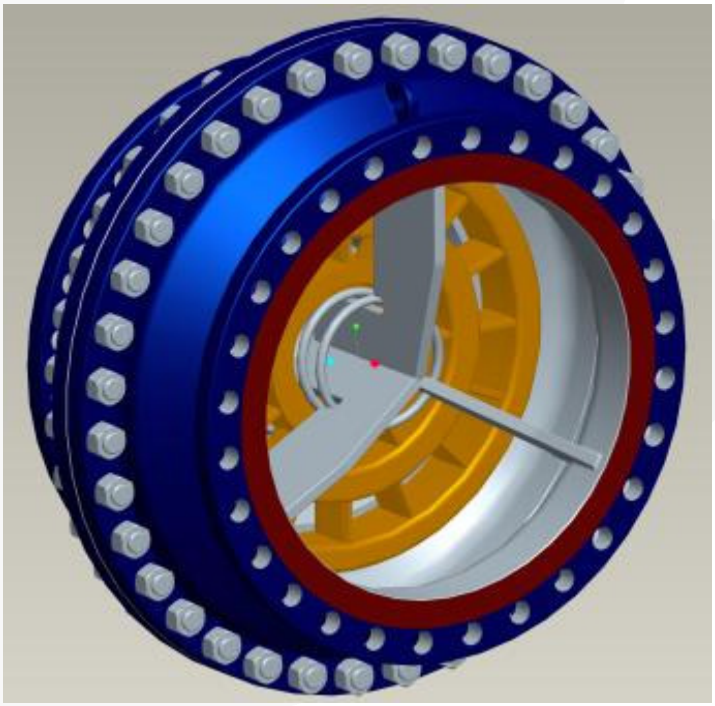

Conexo Indústria e Comércio Ltda
Av. Smith de Vasconcelos, 1.111
Distrito Industrial - Campinas - SP
Cep 13054-740 / 19-3225.6070
www.conexobrasil.com.br
conexo@conexobrasil.com.br

VÁLVULA DE RETENÇÃO FECHAMENTO RÁPIDO

MAX08

Válvulas de retenção instaladas em sistemas de águas tratada, água bruta e esgoto gradeado; tem uma elevada freqüência no número de operações, podendo ocasionar danos nas tubulações devido ao golpe de aríete.

Com o propósito de atenuar ou até mesmo eliminar esses possíveis golpes de aríete a CONEXO lança no ano de 2010 sua VÁLVULA DE RETENÇÃO FECHAMENTO RÁPIDO MODELO MAX08, oferecendo assim mais uma opção de válvulas de retenção fechamento rápido.

Com aplicação para saneamento básico, irrigação, mineração, aplicações industriais e prediais, com o intuito de proteger às tubulações, válvulas, bombas e equipamentos hidromecânicos em geral, que compõe as redes e sistemas de abastecimento.

A **MAX08** apresenta como características técnicas:

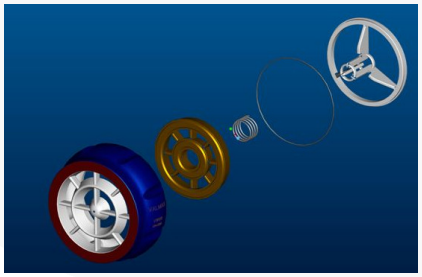

- ✓ Obturador Circular em Poliuretano 90 Shore, com anéis concêntricos e perfil hidráulico ligado por aletas com objetivo de maximizar o fluxo da água;
- ✓ Por ser leve e de baixa inércia, acarreta ausência de vibrações, choques e impactos no fechamento do obturador, garantindo operação silenciosa;
- ✓ Baixo curso do obturador, limitado a 1/10 do DN da válvula;

Conexo Indústria e Comércio Ltda
Av. Smith de Vasconcelos, 1.111
Distrito Industrial - Campinas - SP
Cep 13054-740 / 19-3225.6070
www.conexobrasil.com.br
conexo@conexobrasil.com.br

- ✓ Tempo de fechamento extremamente curto, devido à concepção do equipamento, determinado por uma mola de compressão em aço inoxidável (AISI 302) e o pequeno curso do obturador, como conseqüência a válvula fecha em menos de 0,05seg.
- ✓ 100% estanque em qualquer posição de instalação (horizontal, vertical, independente da posição do obturador);
- ✓ Perda de carga reduzida, em comparação com as demais válvulas de retenção, obtido em virtude do perfil hidrodinâmico do equipamento;
- ✓ Construção leve e com face a face reduzido;
- ✓ Excelente durabilidade do equipamento, devido a diminuição dos atritos internos das suas peças móveis (obturador em poliuretano e mola em inox AISI 302); eliminando a necessidade de peças sobressalentes, viabilizando maior segurança do equipamento, como conseqüência a inexistência de manutenção.
- ✓ Revestimento em epóxi a pó por processo eletrostático na cor azul RAU 5005 com certificado de potabilidade, e película final seca de 150 Micra;
- ✓ Produzida para as classes de pressão PN10, PN16, PN25 E PN40.

Conexo Indústria e Comércio Ltda
Av. Smith de Vasconcelos, 1.111
Distrito Industrial - Campinas - SP
Cep 13054-740 / 19-3225.6070
www.conexobrasil.com.br
conexo@conexobrasil.com.br

CONEXO

Tabela Dimensional

TIPO	DN	DIAM. EXT. (MM)	LARGURA (MM)	PESO (KG)
	80	135	80	4
WAFER I	100	161	100	9
	150	217	150	17
	200	272	127	24
	250	327	146	40
	300	377	181	55
WAFER II	350	437	222	80
	400	487	232	115
	450	537	260	160
	500	592	292	200
	600	980	435	535
	700	1110	500	785
	800	1215	515	950
FLANGEADA	900	1480	710	1720
	1000	1520	730	2000
	1200	1960	900	3600
	1500	2370	1230	5250

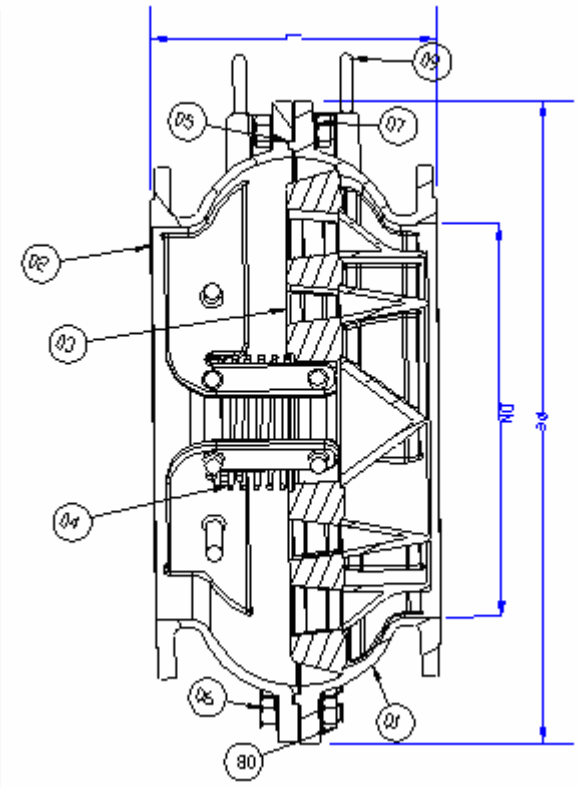

Conexo Indústria e Comércio Ltda
Av. Smith de Vasconcelos, 1.111
Distrito Industrial - Campinas - SP
Cep 13054-740 / 19-3225.6070
www.conexobrasil.com.br
conexo@conexobrasil.com.br

Lista de Materiais

ITEM	DESCRIÇÃO	MATERIAL
09	OLHAL	AÇO GALVANIZADO
08	PORCA SEXTAVADA	ASTM A 307
07	ARRUELA PRESSÃO	ASTM A 307
06	PARAF. CAB. SEXT.	ASTM A 307
05	CORDÃO O'RING	BORRACHA SBR
04	MOLA COMPRESSÃO	AÇO INOX AISI 302
03	OBTURADOR	POLIURETANO 90SH
02	CORPO SAIDA	ASTM A 536
01	CORPO ENTRADA	ASTM A 536

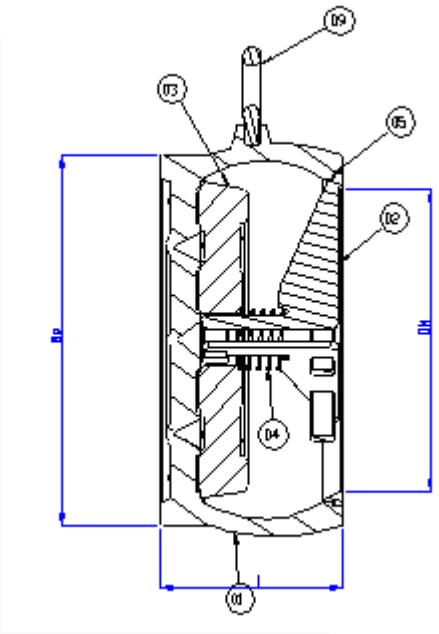

*Outros materiais e revestimentos podem sob consulta.

Conexo Indústria e Comércio Ltda
Av. Smith de Vasconcelos, 1.111
Distrito Industrial - Campinas - SP
Cep 13054-740 / 19-3225.6070
www.conexobrasil.com.br
conexo@conexobrasil.com.br

CONEXO

CURVA PERDA DE CARGA RETENÇÃO FECHAMENTO RÁPIDO
MODELO MAX 08

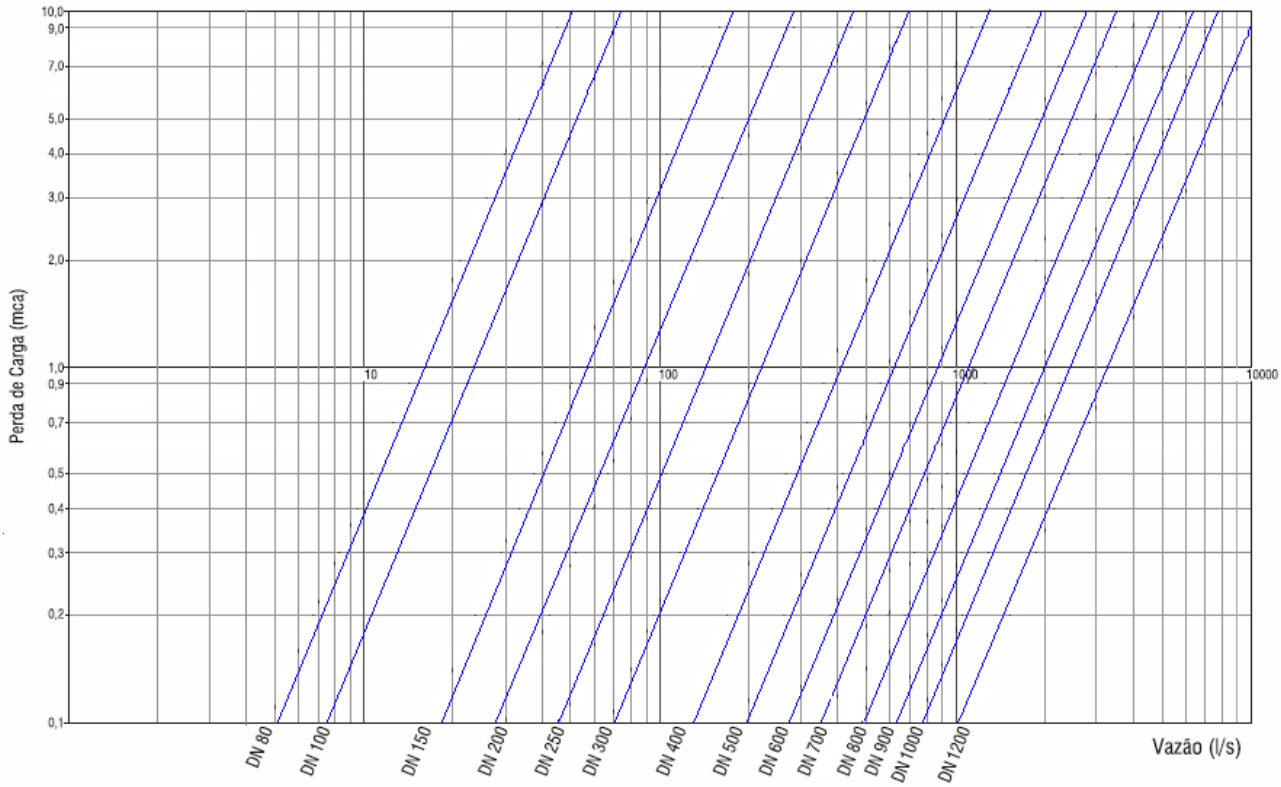

Sugestão de Especificação Técnica.

- ✓ Válvula de retenção fechamento rápido deslocamento axial e baixa inércia, modelo **MAX08**, **tipo _____, DN _____mm classe de pressão PN_____**, com tempo de fechamento máximo de 0,05s. Construído com corpo de entrada e corpo de saída em ferro fundido dúctil conforme ASTM A 536, GR 65.45.12 com anéis concêntricos perfilados e guia central para molas e aletas de reforço; obturador em poliuretano com perfil hidrodinâmico e dureza 90 shore; mola helicoidal de compressão em aço inoxidável AISI 302; cordão tipo o'ring em borracha SBR utilizado para ligação entre os corpos de entrada e saída; olhal de içamento em aço galvanizado e plaqueta de identificação em aço inoxidável. Revestimento em epóxi a pó por projeção eletrostática na cor RAU 5005 atóxico com espessura mínima de 150 micra.

Conexo Indústria e Comércio Ltda
Av. Smith de Vasconcelos, 1.111
Distrito Industrial - Campinas - SP
Cep 13054-740 / 19-3225.6070
www.conexobrasil.com.br
conexo@conexobrasil.com.br