CONEXO

VÁLVULA DE RETENÇÃO FECHAMENTO RÁPIDO

As Válvulas de Retenção de Fechamento Rápido Valmax, modelo VRFR, tem como objetivo garantir o menor tempo de fechamento possível e manter a menor perda de carga. O fator importante deste equipamento é o tempo de resposta no golpe de fechamento, resultante da característica do contra-fluxo do fluído na tubulação e do tempo de fechamento da própria válvula.

Fabricadas no modelo wafer e flangeada, no tamanho de 4" à 32" com uma concepção totalmente nova em relação às válvulas de retenção existentes no mercado.

Conexo Indústria e Comércio Ltda
Av. Smith de Vasconcelos, 1.111
Distrito Industrial - Campinas - SP
Cep 13054-740 / 19-3225.6070
www.conexobrasil.com.br
conexo@conexobrasil.com.br

1-COMPONENTES E MATERIAIS

OUTROS MATERIAIS SOB CONSULTA

ITEM	COMPONENTE	MATERIAL
1	Corpo	Ferro Dúctil
2	Eixo	AISI 304
3	Mola	AISI 302
4	Bucha	Bronze
5	Obturador	FoFo/Poliuretano/Inox
6	Vedação Maior	Poliuretano
7	Vedação Menor	Poliuretano
8	Sede	Ferro Dúctil/Inox

2 - DIMENSIONAL

•Wafer

DN	L
100	76,00
150	98,00
200	127,00
250	146,00
300	181,00
350	186,00
400	190,00
450	209,00
500	219,00
600	222,00
700	305,00
800	244,00

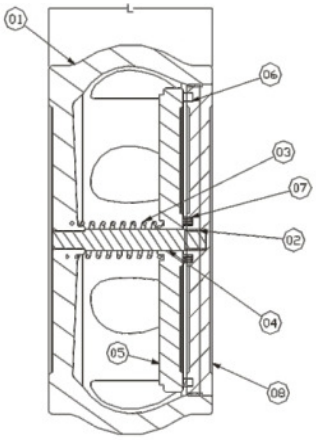

•Flangeada

DN	L
100	184,00
150	228,00
200	257,00
250	305,00
300	365,00
350	400,00
400	448,00
450	476,00
500	524,00
600	550,00
700	600,00
800	700,00
900	730,00

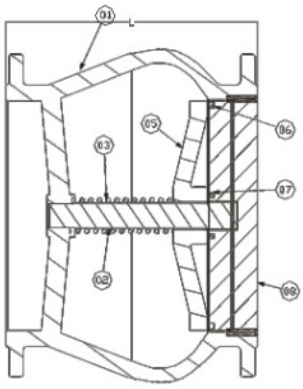

Furação dos Flanges: Conforme Norma ABNT NBR 7675 e ISO 2531
Outras furações mediante a especificação.

Conexo Indústria e Comércio Ltda
Av. Smith de Vasconcelos, 1.111
Distrito Industrial - Campinas - SP
Cep 13054-740 / 19-3225.6070
www.conexobrasil.com.br
conexo@conexobrasil.com.br