Válvulas de retenção portinhola dupla

Equipamento para instalação de recalque

Características técnicas

As válvulas de retenção são instaladas visando proteger as instalações hidráulicas do refluxo de água quando da paralisação das bombas. Como função secundária, são importantes para a manutenção da coluna da água durante a paralisação.

Instalação

O posicionamento mais adequado é aquele entre a saída das bombas e o registro (válvulas de gaveta) de seccionamento, pois facilita inspeções e consertos eventuais. É necessário observar que a instalação deve ser feita de modo a que a portinhola abra no sentido do fluxo. Nas válvulas de retenção Valmax, este sentido é indicado por uma seta gravada em relevo no corpo.

Tipos

A Valmax oferece as válvulas de retenção em duas modalidades:

- Portinhola Dupla, com projeto baseado na API 594, classe 150 lb.
- Portinhola Única, de passagem reta com extremidades flangeadas conforme NBR 7675 nos gabaritos PN - 10 e PN 16.

Conexo Indústria e Comércio Ltda
Av. Smith de Vasconcelos, 1.111
Distrito Industrial - Campinas - SP
Cep 13054-740 / 19-3225.6070
www.conexobrasil.com.br
conexo@conexobrasil.com.br

Válvulas de retenção portinhola dupla

Equipamento para instalação de recalque

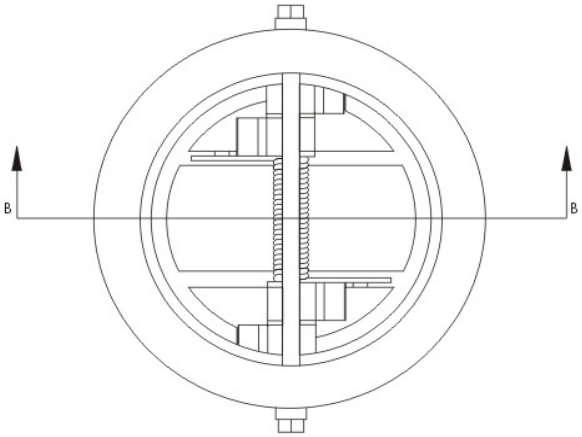

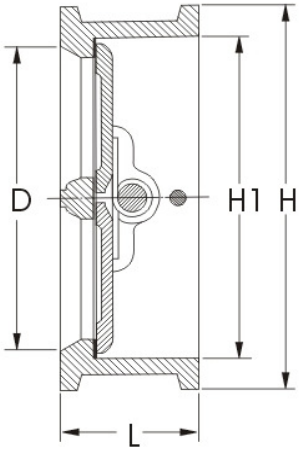

1- Componentes e materiais

Componentes	Materiais
Corpo	Ferro Dúctil
Disco	Ferro Dúctil
Eixo Limitador	Aço Inox AISI-304
Eixo do Disco	Aço Inox AISI-304
Mola	Aço Inox AISI 304
Vedação	BUNA N

2- Tabela de dimensões e massas

DN	L	H	H1	D	Massa
Nº	mm	mm	mm	mm	Kg
50	60	105	60	54	2
75	73	134	91	75	5
100	73	160	119	102	7
150	98	216	168	152	10
200	127	271	220	200	17
250	146	326	273	250	27
300	181	376	322	300	46
400	190	487	407	400	85
500	219	592	515	500	100
600	222	694	610	600	130

3- Tabela de pressão

Séries	DN	PRESSÃO DE TRABALHO
	Nº	MPa
Portinhola Dupla	50 a 600	2,0
	50 a 300	1,6
Portinhola Única	400 a 600	1,0

Séries	DN	PRESSÃO DE ENSAIO	
		DO CORPO	DA VEDAÇÃO
	Nº	MPa	MPa
Portinhola Dupla	50 a 600	3,2	2,2
	50 a 300	2,5	1,6
Portinhola Única	400 a 600	1,6	1,0

Conexo Indústria e Comércio Ltda
Av. Smith de Vasconcelos, 1.111
Distrito Industrial - Campinas - SP
Cep 13054-740 / 19-3225.6070
www.conexobrasil.com.br
conexo@conexobrasil.com.br