CONEXO

Válvula de Retenção Uniflap

Características técnicas

As Válvulas de Retenção Uniflap Valmax são fabricadas nos diâmetros 75 a 600 mm, tipo wafer e tem como função bloquear o contra fluxo dos fluidos.
Elas possuem como característica uma manutenção mínima uma vez que o desgaste da portinhola é pequeno, alem disso o eixo e a mola quase não possuem contato com o líquido, prolongando sua vida útil.

Conexo Indústria e Comércio Ltda
Av. Smith de Vasconcelos, 1.111
Distrito Industrial - Campinas - SP
Cep 13054-740 / 19-3225.6070
www.conexobrasil.com.br
conexo@conexobrasil.com.br

CONEXO

Válvula de Retenção Uniflap

1- Componentes e materiais:

Item	Componentes	Materiais
1	Corpo	FOFO Dúctil
2	Tampa	FOFO Dúctil/Inox
3	Vedação	Buna N/EPDM/Borracha Natural
4	Mola	Aço Inoxidável AISI 302
5	Eixo	Aço Inoxidável AISI 304 ou 316
6	Bujão	Galvanizado
7	Olhal	Galvanizado
8	Arruela	Bronze/Nylon

* Outros materiais sob consulta

2- Dimensional:

DN	D	L
75	134	73
100	160	73
150	216	98
200	271	127
250	326	146
300	376	181
400	487	190
500	592	219
600	694	222

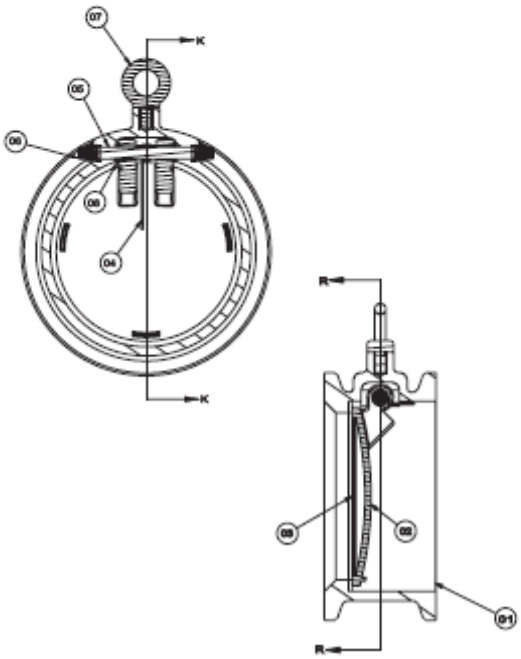

Conexo Indústria e Comércio Ltda
Av. Smith de Vasconcelos, 1.111
Distrito Industrial - Campinas - SP
Cep 13054-740 / 19-3225.6070
www.conexobrasil.com.br
conexo@conexobrasil.com.br