CONEXO

Válvulas Flap

Aparelhos para saneamento

Aplicação

Em estações de tratamento de água e esgotos, serviços de drenagem, irrigação e outros.

Instalação

Podem ser instaladas nas extremidades de tubulações flangeadas ou chumbadas em paredes de concreto.

Características Construtivas

- Articulações superiores inteiramente ajustáveis.
- Regulagem central da tampa em relação à sede de vedação.
- Sede inclinada em relação ao flange de acoplamento.
- Olhal na parte inferior da tampa, para abertura manual.

Válvulas Industriais

VALMAX
TECNOLOGIA EM VÁLVULAS

Conexo Indústria e Comércio Ltda
Av. Smith de Vasconcelos, 1.111
Distrito Industrial - Campinas - SP
Cep 13054-740 / 19-3225.6070
www.conexobrasil.com.br
conexo@conexobrasil.com.br

Válvulas Flap

Aparelhos para saneamento

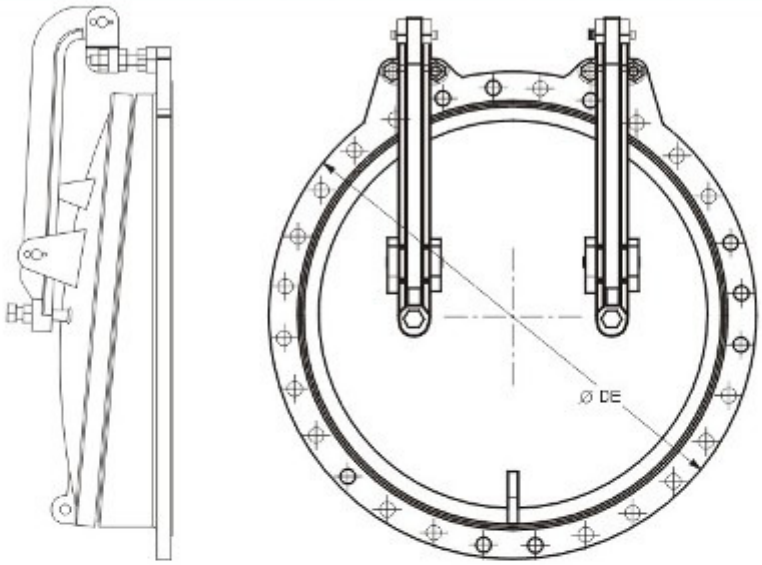

Pressão Máxima de Utilização

10 m.c.a (0,10 MPa)

Furação dos Flanges

Conforme norma ABNT NBR 7675 - PN 10 e ISO 2531 - PN-10

Outras furações mediante especificação.

1- Componentes e materiais

Componentes	Materiais
Telar	Ferro Dúctil
Tampa	Ferro Dúctil
Alavanca	Ferro Dúctil
Sapata	Ferro Dúctil
Sede de Vedação	Bronze ou inox
Prisioneiro	Inox
Junta	Borracha natural

2- Tabela de dimensões e massas

DN	DE	H	C	Massa
nº	mm	mm	mm	kg
100	220	290	12,7	15
150	285	33	12,7	19
200	340	415	12,7	24
250	400	476	12,7	29
300	455	495	16,0	45
400	565	600	16,0	60
450	615	615	19,0	75
500	670	744	19,0	90
600	780	898	19,0	150
700	895	1033	19,0	210
750	965	1090	19,0	290
800	1015	1126	22,2	350
900	1115	1256	22,2	450
1000	1230	1356	22,2	600
1200	1455	1694	25,4	725

R. Dr. Elton Cesar, 910 - Campo dos Amarais
Campinas - SP - CEP 13.082-025
Tel./Fax (19) 3246-3090

VALMAX
TECNOLOGIA EM VÁLVULAS

Conexo Indústria e Comércio Ltda
Av. Smith de Vasconcelos, 1.111
Distrito Industrial - Campinas - SP
Cep 13054-740 / 19-3225.6070
www.conexobrasil.com.br
conexo@conexobrasil.com.br