Válvulas Borboleta Flangeada

Série AWWA

Dimensional
Norma AWWA C504, SÉRIE CORPO CURTO

Características técnicas

Válvulas borboletas são projetadas para utilização em instalações hidráulicas, sanitárias e industriais.
As válvulas borboletas com flanges são produzidas no dimensional AWWA C - 504.
Atuadores: por redutor. Sob consulta, fornecimento com atuadores elétricos, pneumáticos e hidráulicos.
Para processos industriais, sob encomenda, é possível fornecimento com disco (lentilha) em aço inoxidável ou outras ligas, bem como vedação do corpo em outras especificações de borracha.

Conexo Indústria e Comércio Ltda
Av. Smith de Vasconcelos, 1.111
Distrito Industrial - Campinas - SP
Cep 13054-740 / 19-3225.6070
www.conexobrasil.com.br
conexo@conexobrasil.com.br

CONEXO

Válvulas Borboleta Flangeada

Características construtivas

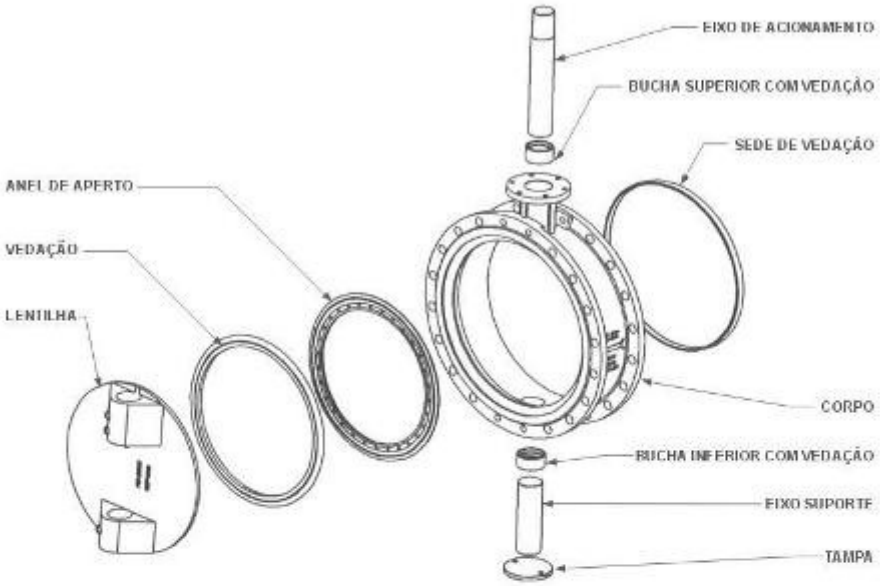

1- Componentes e materiais

Componentes	Materiais
Corpo	Ferro Ductil
Lentilha	Ferro Ductil
Eixo de acionamento	AISI-304
Eixo suporte	AISI-304
Buchas superior e inferior	Aço Inox - AISI 304
Sede de vedação	Aço Inox - AISI 304
Vedação e gaxetas	Borracha Sint. Buna. N
Parafusos	Aço SAE 1020 Galvanizado
Parafusos	AISI-304
Anel de aperto	AISI-304
Tampa	Ferro Ductil

Conexo Indústria e Comércio Ltda
Av. Smith de Vasconcelos, 1.111
Distrito Industrial - Campinas - SP
Cep 13054-740 / 19-3225.6070
www.conexobrasil.com.br
conexo@conexobrasil.com.br

Válvulas Borboleta Flangeada

Caixa Simples para DN 75 até DN 500

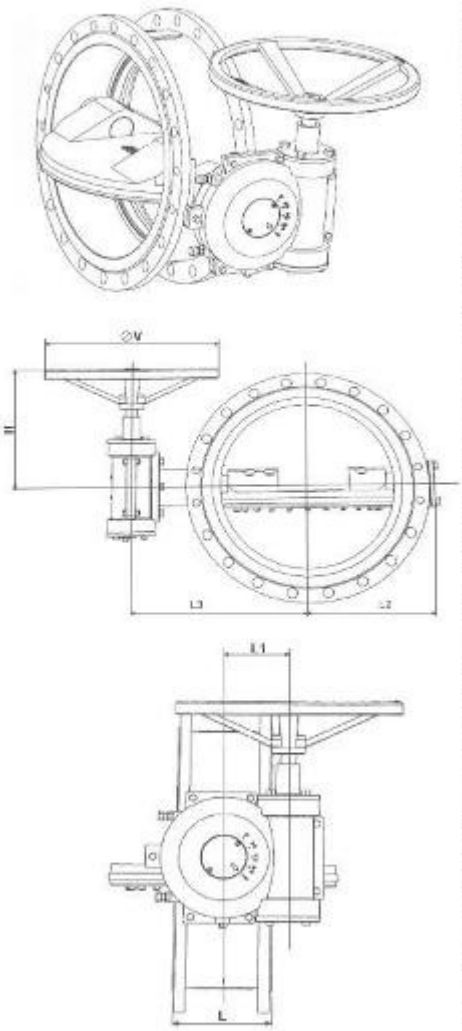

Caixa Dupla para DN 600 até DN 1200

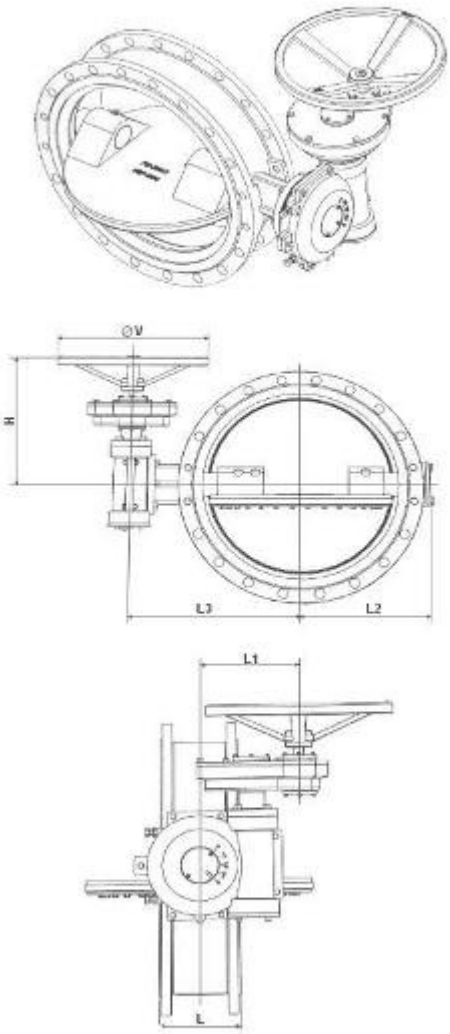

Conexo Indústria e Comércio Ltda
Av. Smith de Vasconcelos, 1.111
Distrito Industrial - Campinas - SP
Cep 13054-740 / 19-3225.6070
www.conexobrasil.com.br
conexo@conexobrasil.com.br

CONEXO

2- Tabela de dimensões e massas

	Diâmetro Nominal	L	L1	L2	L3	H	V	Massa Kg	
	DN	mm	mm	mm	mm	mm	mm	PN 10	PN 16
CAIXA SIMPLES	75	127	67	94	120	160	200	30	30
	100	127	67	131	177	160	200	42	42
	150	127	67	166	219	160	200	50	50
	200	152,4	82	191	261	245	300	80	80
	250	203,2	82	223	285	245	300	100	102
	300	203,2	82	256	360	245	300	130	132
	350	203,2	82	278	360	245	300	160	180
	400	203,2	136	308	395	332	400	180	200
	450	203,2	136	348	428	332	400	200	252
	500	203,2	136	366	451	352	500	260	310
CAIXA DUPLA	600	203,2	260	435	511	371	500	400	430
	700	304,8	260	485	576	391	500	490	540
	800	304,8	260	550	680	440	500	900	970
	900	304,8	260	600	710	440	500	1050	1130
	1000	304,8	380	670	825	600	600	1200	1330
	1200	381	380	790	945	600	600	2000	2200

Para projetos DN a partir de 1500 sob consulta.

3- Gabarito de furação dos flanges NBR 7675 (ISO 2531)

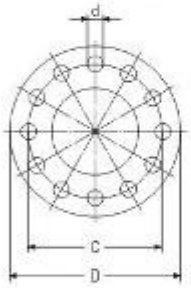

PN 16

DN	D	C	d	Nº de furos
Nº	mm	mm	mm	
50	Veja PN-25			
75	194	154	19	4
100	220	180	19	8
150	285	240	23	8
200	340	295	23	12
250	405	355	28	12
300	460	410	28	12
350	520	470	28	16
400	580	525	31	16
500	715	650	34	20
600	840	770	37	20
700	910	840	37	24
800	1025	950	40	24
900	1125	1050	40	28
1000	1255	1170	43	28
1200	1485	1390	49	32

PN 10

DN	D	C	d	Nº de furos
Nº	mm	mm	mm	
50	Veja PN-25			
75 100 150	Veja PN-16			
200	340	295	23	8
250	400	350	23	12
300	455	400	23	12
350	505	460	23	16
400	565	515	28	16
500	670	620	28	20
600	780	725	31	20
700	895	840	31	24
800	1015	950	34	24
900	1115	1050	34	28
1000	1230	1160	37	28
1200	1455	1380	40	32

PN 25

DN	D	C	d	Nº de furos
Nº	mm	mm	mm	
50	165	125	19	4
75	194	154	19	8
100	235	190	23	8
150	300	250	28	8
200	360	310	28	12
250	425	370	31	12
300	485	430	31	16
350	555	490	34	16
400	620	550	37	16
500	730	660	37	20
600	845	770	40	20
700	960	875	43	24
800	1085	990	49	24
900	1185	1090	49	28
1000	1320	1210	56	28
1200	1530	1420	56	32

Conexo Indústria e Comércio Ltda
Av. Smith de Vasconcelos, 1.111
Distrito Industrial - Campinas - SP
Cep 13054-740 / 19-3225.6070
www.conexobrasil.com.br
conexo@conexobrasil.com.br